システムレイアウト
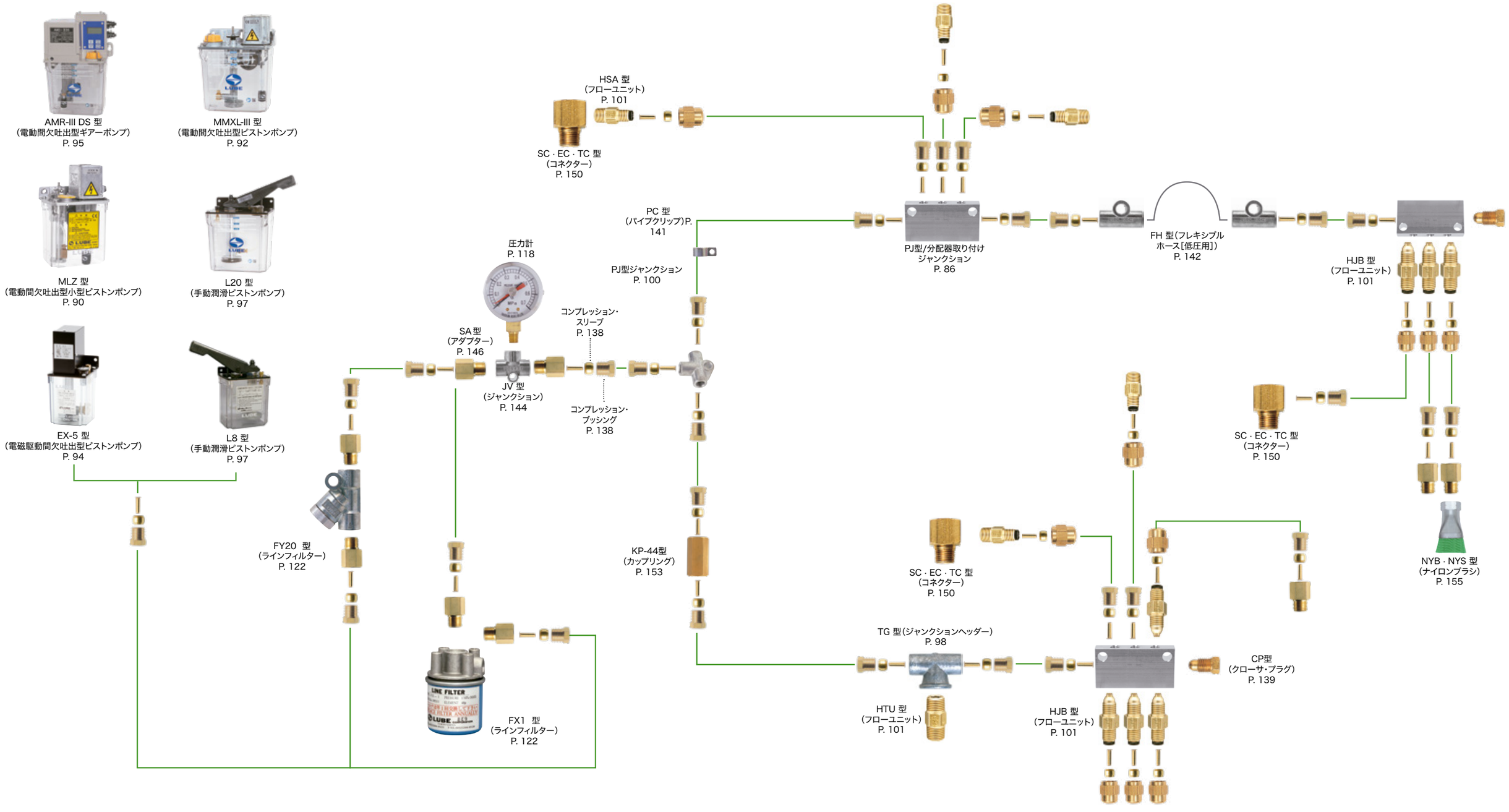
小型機械用低コスト省スペース潤滑システム