LHL システム

システムレイアウト

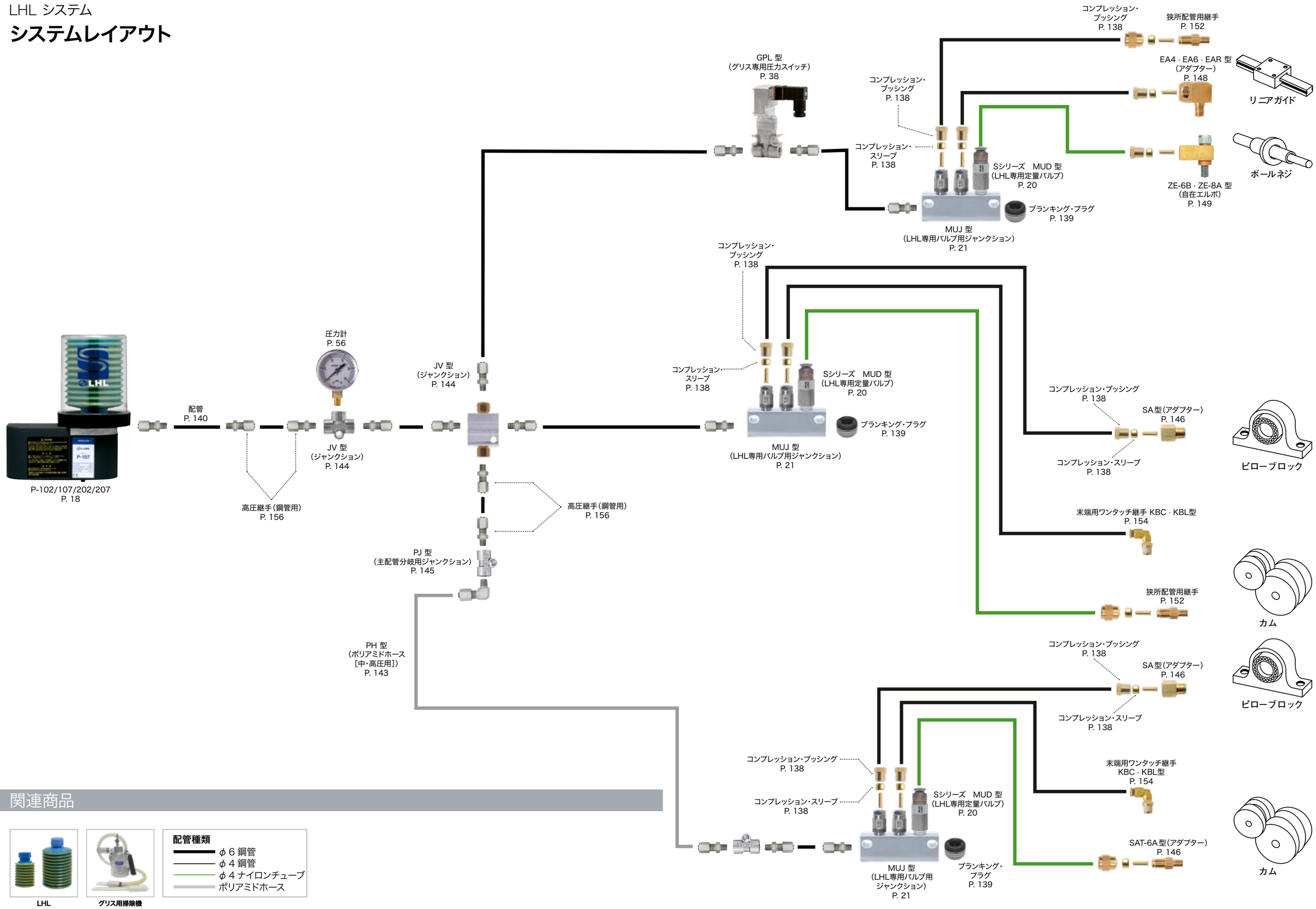

関連商品

LHL
P. 50

グリス用掃除機
P. 58

配管種類

- φ6 鋼管
- φ4 鋼管
- φ4 ナイロンチューブ
- ポリアミドホース